iER160-3200-00-T0.1

设备面安装尺寸
Equipment mounting face dimension

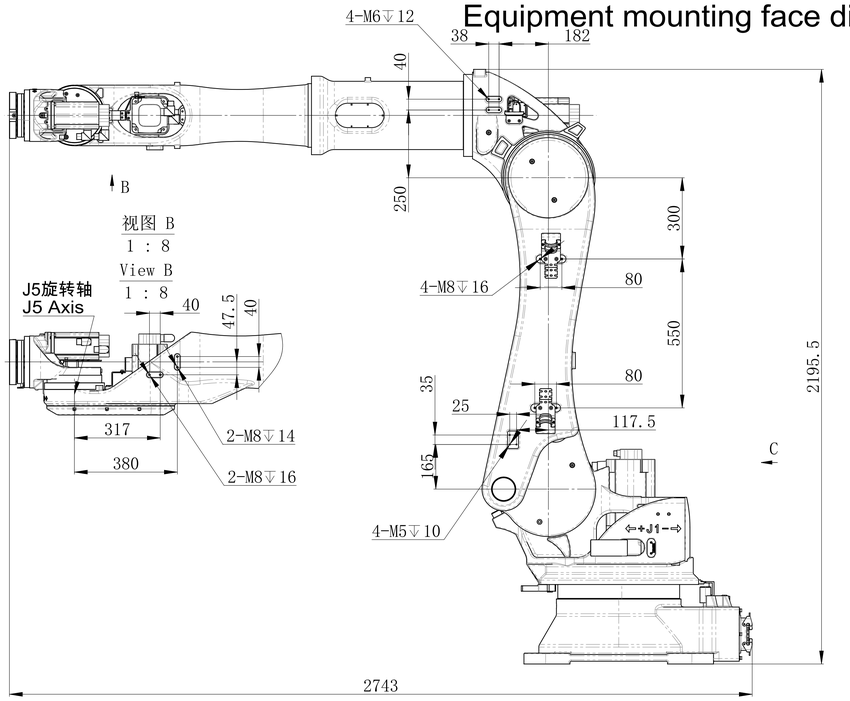

视图 C
1 : 8
View C
1 : 8

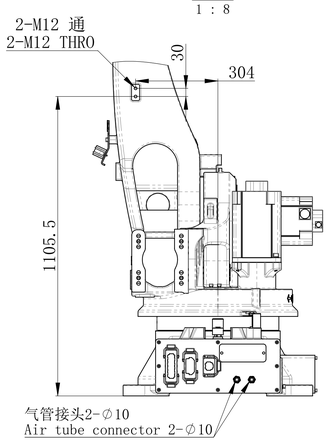

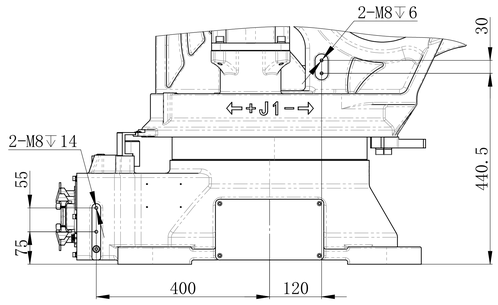

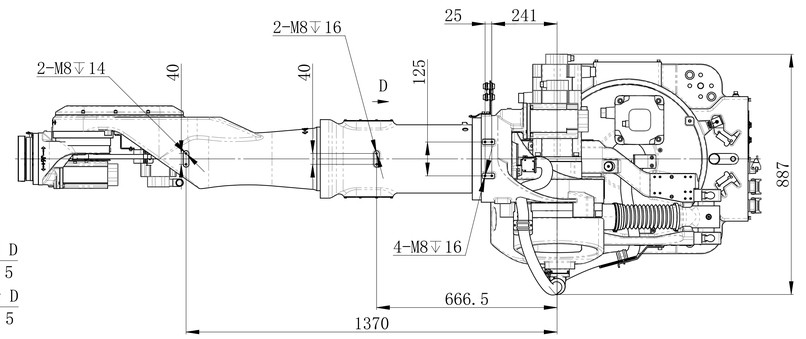

视图 D
1 : 5
View D
1 : 5

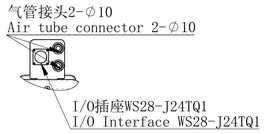

动作范围图
Motion range
视图比例1:16
View scale 1:16

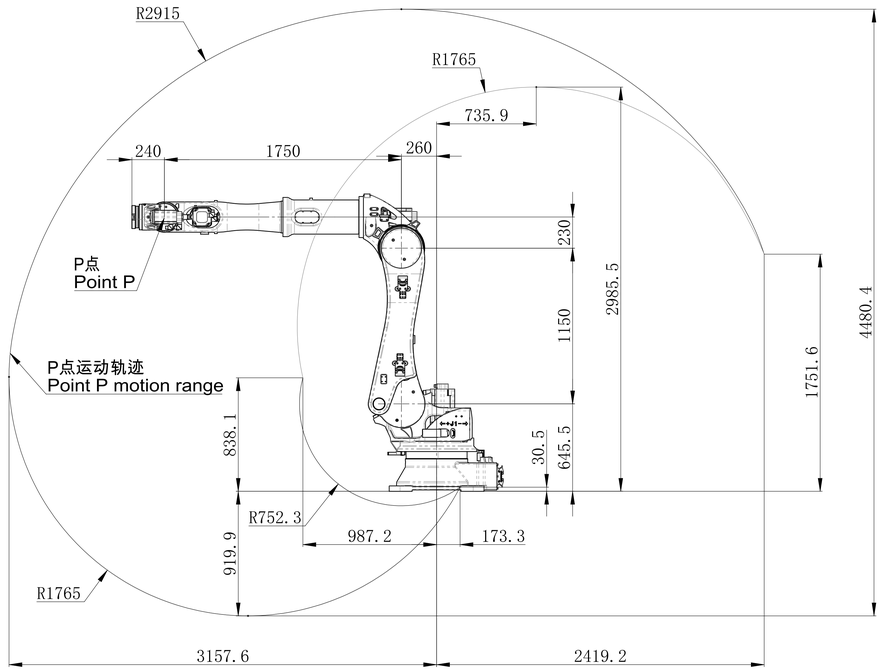

末端法兰安装接口
End flange mounting dimension
视图比例1:2
View scale 1:2

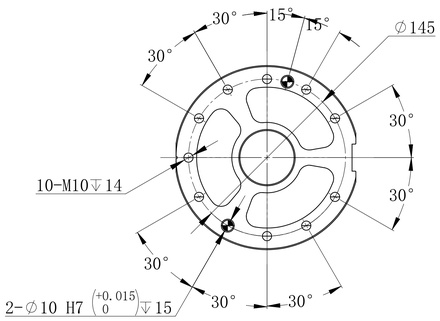

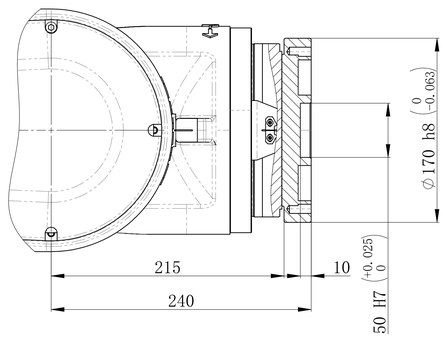

底座安装接口
Robot base mounting dimension

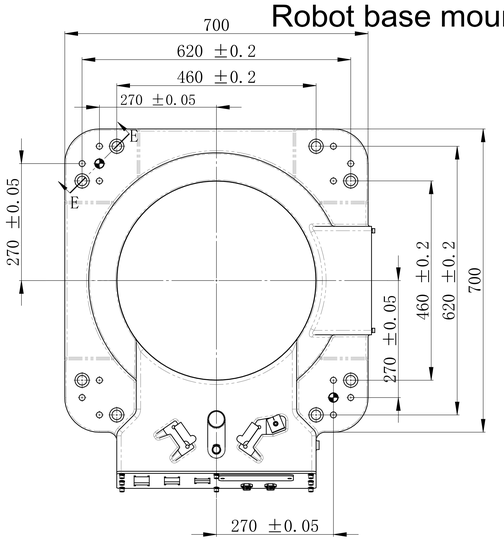

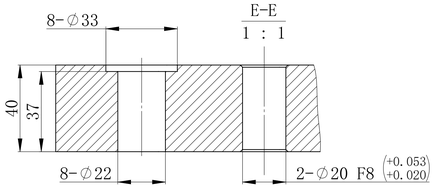

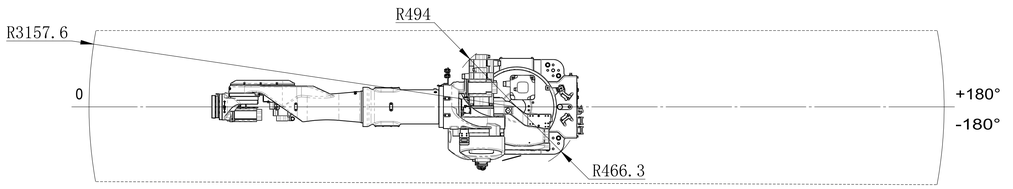

图幅 SIZE	比例 SCALE	南京埃斯顿机器人工程有限公司 ESTUN Robotics Co.,Ltd
A0	1:10	运动包络图 Motion space envelop diagram
共 1 页 第 1 页 SHEET 1 OF 1		iER160-3200-00T0.1

借用件登记
描图
校描
旧底图总号
签字
日期